LiveWell

Safely, Beautifully & Independently

Grabcessories

MAKING LIFE EASY, SAFE AND BEAUTIFUL

61023, 61029, 61035

Chrome	**Nickel**	**Bronze**
Chrome	**Nickel**	**Bronze**
Cromo	**Níquel**	**Bronce**

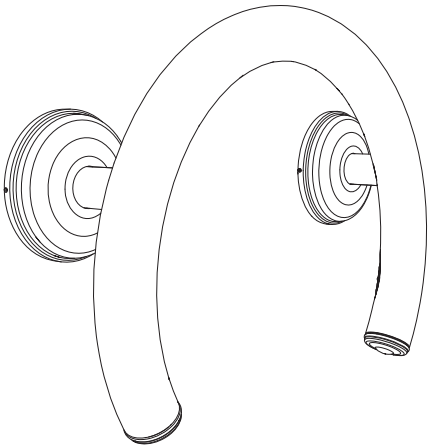

6GRXI14A

SAFELY MOUNT IN ANY LOCATION ON THE WALL
SEGURA MONTAR EN CUALQUIER LUGAR EN LA PARED
SÉCURITÉ MONTER DANS TOUTE SITUATION SUR LE MUR

FREE LiveSafe™ MOUNTING SYSTEM

REGISTER YOUR PRODUCT ONLINE AT WWW.GRABCESSORIES.COM

At Livewell®, we are committed to providing innovative and quality products. While registering, you will have the opportunity to give us your feedback. Your input is valuable to us.

- You can also opt in to receive new product notifications or promotions.
- In the unlikely event of a product recall or safety modification, your registration provides the information we need to notify you directly.
- Registration is fast, easy, and completely voluntary.

LiveWell's® PROMISE TO YOU:

Maintaining your privacy is our long-standing policy at Livewell®. And you can rest assured that Livewell® will not sell or provide your personal data to other third parties, or allow them to use your personal data for their own purposes.

We invite you to read our privacy policy at www.grabcessories.com

REGISTER today!

REGISTRE SU PRODUCTO EN LÍNEA EN WWW.GRABCESSORIES.COM

À LiveWell®, estamos comprometidos a proporcionar productos de calidad e innovadores. Al registrar, tendrá la oportunidad de darnos su opinión. Su opinión es muy valiosa para nosotros.

- Se puede optar inclusión también para recibir notificaciones de nuevos productos o promociones.
- En el caso poco probable de una retirada de un producto o modificación de seguridad, su registro nos provee la información necesario de notificarle directamente.
- El registro es rápido, fácil, y completamente voluntario.

LA PROMESA DE LiveWell® A USTED:

Mantener su privacidad, es nuestro viejo acuerdo político a LiveWell®. Y puede tener la seguridad de que LiveWell® no venderá o proveerá sus datos personales a otros terceros, ni permitirles usar sus datos personales para sus propias intenciones.

Le invitamos a leer nuestra política de privacidad en www.grabcessories.com

¡REGÍSTRELO hoy!

ENREGISTREZ VOTRE ARTICLE : WWW.GRABCESSORIES.COM

À LiveWell®, nous sommes engagés à fournir des produits innovants et de qualité. Lors de l'enregistrement, vous aurez l'occasion de nous donner votre avis. Vos remarques sont précieuses pour nous.

- Vous pouvez aussi vous engager pour recevoir notifications d'articles nouveaux et promotions.
- En cas improbable de retrait de produit du marché ou de modification affectant la sécurité, votre enregistrement nous fournit l'information nécéssaire de vous contacter directement.
- L'enregistrement est rapide, simple, et completement volontaire.

LA PROMESSE DE LiveWell® À VOUS :

À LiveWell®, l'entretien de votre confidentialité est notre politique de longue date. Et vous pouvez être sûr que LiveWell® ne vendra pas ou fournir vos données personnelles à d'autres tiers, ou de les permettre d'utiliser vos données personnelles à leur propres fins.

Nous vous invitons à lire notre politique de confidentialité à www.grabcessories.com

ENREGISTREZ aujourd'hui !

SAFETY INSTRUCTIONS

FAILURE TO FOLLOW THESE WARNINGS MAY RESULT IN SERIOUS INJURY OR PROPERTY DAMAGE AND WILL VOID WARRANTY.

To ensure safety, do not attempt to assemble this product without following the instructions carefully. Check entire box and inside all packing material for parts and/or additional instruction material. Before beginning assembly, read the instructions and identify parts using the hardware identifier and parts list in this document. Proper and complete assembly are essential to reduce the risk of accident or injury.

- **Follow any and all warnings and cautions carefully.**
- Peridically check all hardware for tightness.

Most injuries are caused by misuse and/or not following instructions. Use caution when using this product.

INSTRUCCIONES DE SEGURIDAD

EL INCUMPLIMIENTO DE SEGUIR ESTAS ADVERTENCIAS PUEDE RESULTAR EN LAS LESIONES GRAVES O EL DAÑO A LA PROPIEDAD Y ANULARÁ LA GARANTÍA.

Para asegurar la seguridad, no intente de armar este producto sin seguir detenidamente las instrucciones. Inspeccione la caja entera y toda la materia de embalaje para las partes y/o materia adicional. Antes de comenzar el armado, lea las instrucciones e identifique las partes usando el Identificador del herraje y la Lista de piezas en este documento. El armado propio y completo son esenciales para la orientación propio y para reducir el riesgo de accidentes y lesiones.

- **Seguir todas las advertencias y precauciones cuidadosamente.**
- Verifique periódicamente lo apretado de todos los elementos.

La mayoría de las lesiones son causadas por el uso erróneo y/o el incumplimiento de seguir las instrucciones. Tenga cuidado al usar este cobertizo.

INSTRUCTIONS DE SÉCURITÉ

LE NON-RESPECT DE CES AVERTISSEMENTS PEUT ENTRAÎNER EN CONSÉQUENCE DES BLESSURES SÉRIEUSES OU ENDOMMAGER À LA PROPRIÉTÉ ET ANNULERA LA GARANTIE.

Pour assurer votre sécurité, n'attentez pas de monter cet élément sans suivre attentivement les instructions. Vérifiez les boîtes entières et l'intérieur de tout le matériel pour les pièces et/ou matériel d'instruction additionnel. Avant de commencer le montage, lisez les instructions et identifiez les pièces en utilisant l'Identificateur d'accessoires et la Liste de pièces dans ce document. Le montage propre et complète sont essentiels pour réduire le risque des hasards ou des blessures.

- **Suivre tous les avertissement et mises en garde avec prudence.**
- Vérifiez périodiquement le serrage de tous les accessoires.

La plupart des blessures sont causées par l'abus et/ou par ne suivre les instructions. Faites attention lorsque vous utilisiez cet abri.

Questions or Missing Parts?

ID: 6GRXI14A

TO SAVE TIME WHEN CONTACTING CUSTOMER SERVICE, PLEASE HAVE THE PRODUCT ID AVAILABLE BEFORE YOU CALL; IT'S LOCATED AT THE BOTTOM-LEFT CORNER OF THE FRONT PAGE OF THIS MANUAL.

U.S. and Canada customers ONLY

FOR CUSTOMERS OUTSIDE THE U.S. OR CANADA, PLEASE CONTACT THE STORE FOR ASSISTANCE.

DO NOT CONTACT THE STORE!

CALL OUR CUSTOMER SERVICE DEPARTMENT at 440.499.7221

HOURS: 9:00 a.m. to 5:00 p.m. Monday through Friday (EST)

Preguntas, Faltan Piezas?

ID: 6GRXI14A

PARA AHORRAR TIEMPO CUANDO SE PONE EN CONTACTO CON NUESTRO SERVICIO A CLIENTES, FAVOR DE TENER LA IDENTIFICACIÓN DEL PRODUCTO DISPONIBLE ANTES DE LLAMAR; ESTÁ UBICADO EN LA ESQUINA INFERIOR IZQUIERDO DE LA PRIMERA PÁGINA DE ESTE MANUAL.

Clientes de los E.U.A. o de Canadá SOLAMENTE

PARA LOS CLIENTES AFUERA DE LOS ESTADOS UNIDOS O DE CANADÁ, PÓNGASE EN CONTACTO CON LA TIENDA POR FAVOR.

¡NO CONTACTE LA TIENDA!

LLAME A NUESTRO DEPARTEMENTO DE SERVICIOS A CLIENTES al 440.499.7221

Llámenos, o visítenos a nuestra página en Internet para las horas de sábado

Questions, Pièces Manquantes ?

ID: 6GRXI14A

POUR GAGNER DU TEMPS SI VOUS CONTACTEZ NOTRE DÉPARTEMENTE DE SERVICES À CLIENTÈLE, VEUILLEZ TENIR LE NUMÉRO D'IDENTIFICATION DISPONIBLE AVANT D'APPELER; C'EST SITUÉE AU COIN INFÉRIEURE GAUCHE DE LA PREMIÈRE PAGE DE CE MANUEL.

Clientes des États-Unis et du Canada SEULEMENT

CLIENTS AU-DEHORS DES ÉTATS-UNIS ET DU CANADA, VEUILLEZ CONTACTER LE MAGASIN POUR OBTENIR ASSISTANCE.

NE CONTACTEZ PAS LE MAGASIN !

APPELEZ NOTRE DÉPARTEMENT DE SERVICE À CLIENTÈLE au 440.499.7221

Appelez-nous, ou rendez visite à notre site Web pour obtenir les heures de samedi

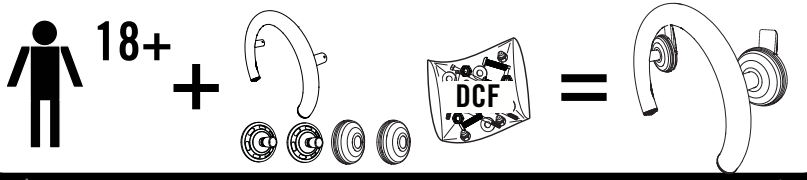

ADA COMPLIANCE

This product supports up to 500 lb. (226.79 kg) in hollow walls when securely fastened with LiveSafe anchors into tile, marble, or tub surround on 1/2" (1.27 cm) cement board. Performance in drywall & all hollow wall substrates may vary due to wall composition & installation methods / materials.

This product supports 500 lb. (226.79 kg) in wall studs when securely fastened with both LiveSafe flanges.

Safely mount in any location on the wall in a variety of substrates, including multiple layers up to 1 1/2" (3.81 cm) thick:

- **1/2" (1,27 cm) or 5/8" (1,6 cm) drywall**
- **1/2" (1,27 cm) or 5/8" (1,6 cm) drywall or cement board with tile**
- **1/2" (1,27 cm) or 5/8" (1,6 cm) drywall or cement board with marble**
- **1/8" (0.3 cm) or 1/4" (0.7 cm) fiberglass tub surround**

For ADA compliant installation information go to www.access-board.gov.

CUMPLE CON ADA

Este producto soporta hasta 226.79 kg (500 lb.) en paredes huecas cuando es instalado con anclas LiveSafe en azulejo, mármol, o de la bañera rodeada de 1,27 cm (1/2 pulg.) de placa de cemento. Su desempeño en paneles de yeso y todos los sustratos de pared hueca puede variar debido a la composición de la pared y métodos y materiales de instalación.

Este producto soporta 226.79 kg (500 lb.) en soporte de pared cuando está sujeto con bridas LiveSafe.

Se instala con seguridad en cualquier ubicación de la pared de una variedad de sustratos, incluyendo varias capas de hasta 3,81 cm (1 1/2 pulg.) de grosor:

- **Pared de yeso de 1,27 cm (1/2 pulg.) o 1,6 cm (5/8 pulg.)**
- **Pared de yeso o placa de cemento de 1,27 cm (1/2 pulg.) o 1,6 cm (5/8 pulg.) con azulejo**
- **Pared de yeso o placa de cemento de 1,27 cm (1/2 pulg.) o 1,6 cm (5/8 pulg.) con mármol**
- **Pañera rodeada de fibra de vidrio de 0,3 cm (1/8 pulg.) o 0,7 cm (1/4 pulg.)**

Para información sobre la instalación que cumpla con ADA, visite www.access-board.gov.

CONFORMÉ À L'ADA

Ce produit soutient un poids maximal de 226,79 kg (500 lb) dans les murs creux quand il est installé sécuritairement avec les ancres LifeSafe dans la tuile, le marbre ou les contours du bain sur un panneau de ciment de 1,27 cm (0,5 po). Le rendement dans les cloisons sèches et les substances de murs creux peuvent varier selon la composition et les méthodes d'installation/matériaux.

Ce produit soutient un poids maximal de 226,79 kg (500 lb) dans les montants de murs quand il est installé sécuritairement avec les deux brides LifeSafe.

S'installe sécuritairement n'importe où dans le mur dans une variété de substances, incluant les couches multiples jusque 3,81 cm (1,5 po) d'épaisseur.

- **Cloison sèche de 1,27 cm (0,5 po) ou 1,6 cm (5/8 po)**
- **Cloison sèche ou plaque de ciment avec tuile de 1,27 cm (0,5 po) ou 1,6 cm (5/8 po)**
- **Cloison sèche ou plaque de ciment avec marbre de 1,27 cm (0,5 po) ou 1,6 cm (5/8 po)**
- **Contour de bain en fibre de verre de 0,4 cm (1/8 po) ou 0,7 cm (1/4 po)**

Pour l'information concernant l'installation qui conforme à ADA rendez-vous à www.access-board.gov.

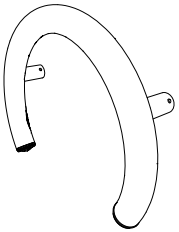

DHY (x1)

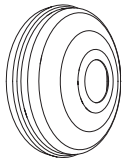

DCC (x2)

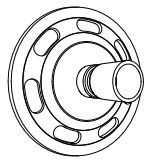

DCE (x2)

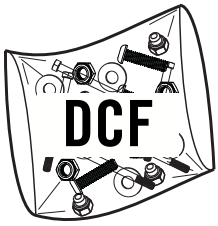

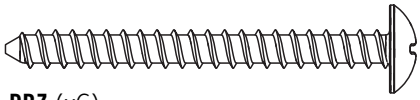

DBZ (x6)

DHX (x6)

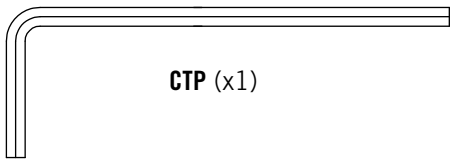

CTP (x1)

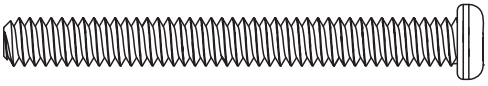

DCA (x2)

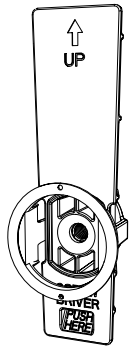

DCB (x2)

REQUIRED TOOLS / HERRAMIENTRAS REQUERIDAS / OUTILS REQUIS

(1)

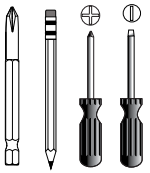

(1) (1) (1) (1)

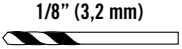

1/8" (3,2 mm)

(1)

Stud Finder
Detector de pies derechos
Localisateur de montants

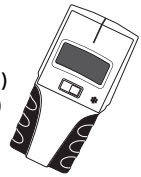

(1)

(1)

(1)

(1)

Hole Saw de 1 1/4" (3.175 cm)
Sierra cilíndrica de 3,175 cm (1 1/4")
Scie en cloche de 3.175 cm (1 1/4")

(1)

1.1 - 1.8

- Steps 1.1 - 1.8 contain instructions for mounting to one stud
- Los pasos 1.1 - 1.8 contienen instrucciones para el montaje a un pie derecho
- Les étapes 1.1 - 1.8 contiennent les instructions pour le montage à un montant

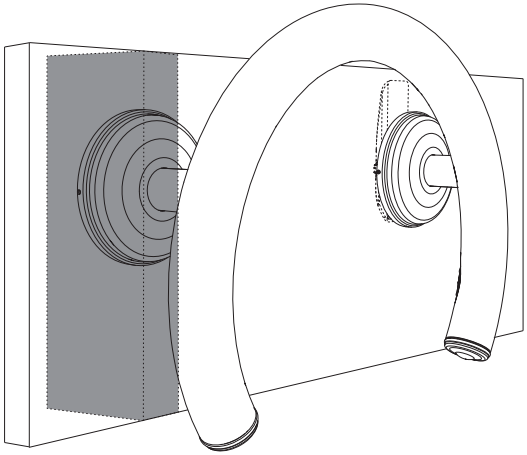

2.1 - 2.7

- Steps 2.1 - 2.7 contain instructions for mounting to a wall with no studs
- Los pasos 2.1 - 2.7 contienen instrucciones para el montaje a un muro sin pies derechos
- Les étapes 2.1 - 2.7 contiennent les instructions pour le montage à un mur sans montants

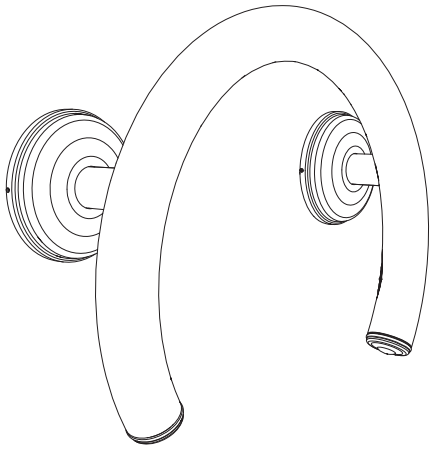

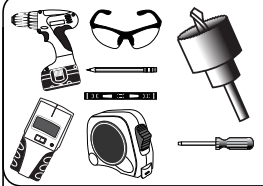

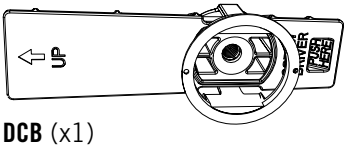

DCB (x1)

1.1

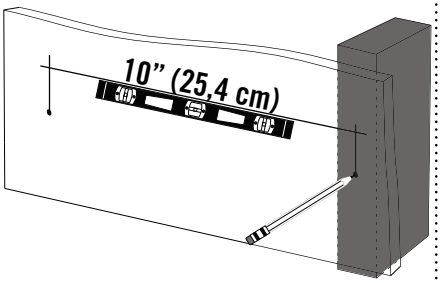

1.2

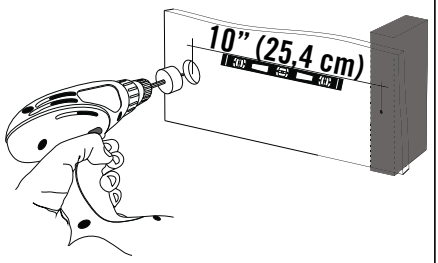

1.3

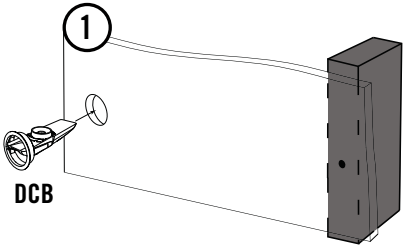

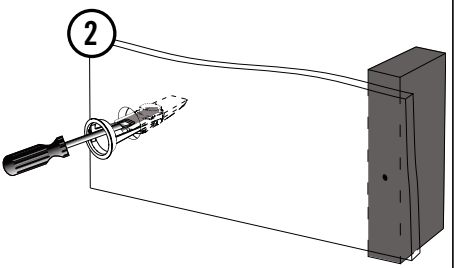

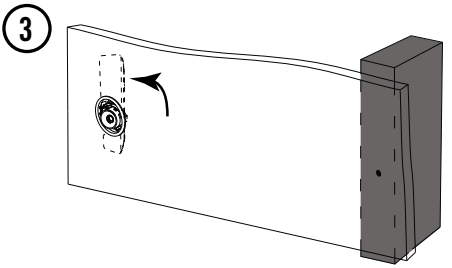

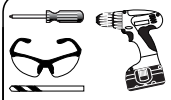

1/8”
(3,2 mm)

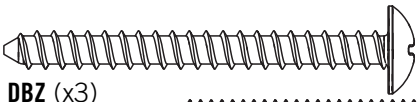

DBZ (x3)

DCA (x1)

1.4

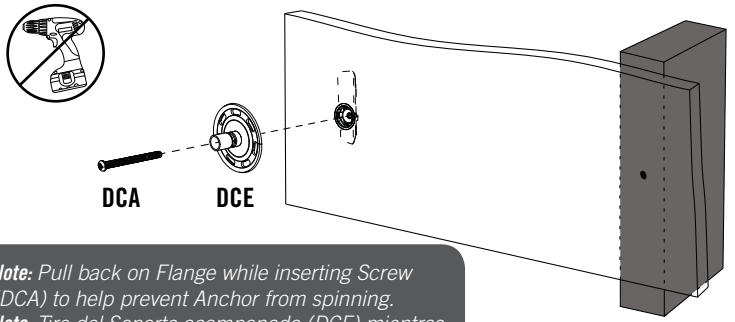

Note: *Pull back on Flange while inserting Screw (DCA) to help prevent Anchor from spinning.*
Nota: *Tire del Soporte acampanado (DCE) mientras que apriete el Tornillo (DCA) para prevenir la torsión del Ancla.*
Note : *Tirez-vous du Support (DCE) quand vous serrez la Vis (DCA) pour aider à prévenir la rotation de l’Ancre.*

1.5

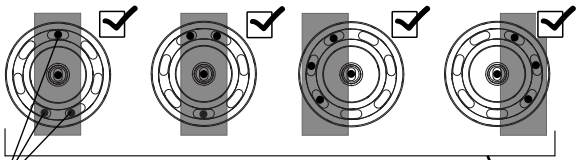

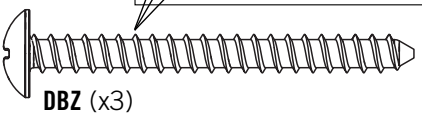

DBZ (x3)

- **For best results, mark and drill three holes for Screws (DBZ) before inserting.**
- **Para mejores resultados, marque y taladre tres agujeros antes de insertar los Tornillos (DBZ).**
- **Pour de meilleurs résultats, marquez et percez trois trous avant d’insérer les Vis (DBZ).**

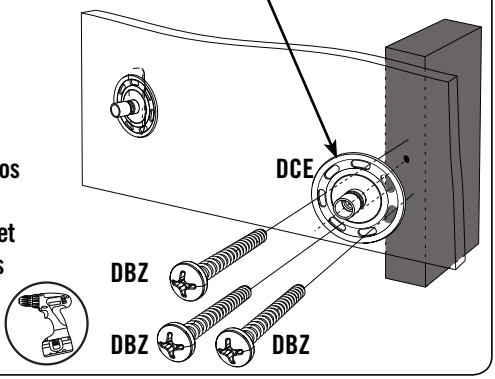

CTP

DHX (x6)

1.6

• Insert the Allen Screws (DHX) a little before attaching the Assembly.

• Introduzca los Tornillos allen (DHX) un poco antes de sujetar el Conjunto.

• Insérez les Vis écrous à six pans (DHX) un peu avant de fixer l'Ensemble.

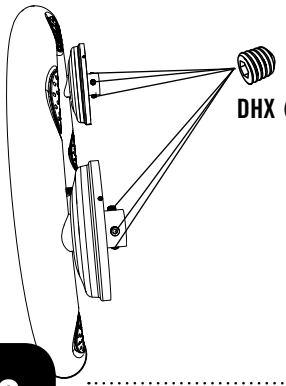

DHX (x6)

1.7

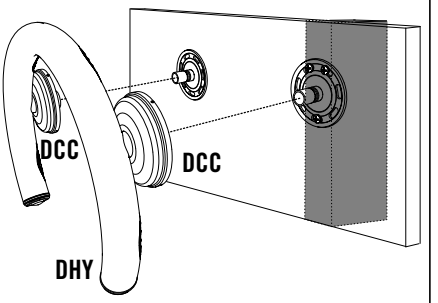

DCC

DCC

DHY

1.8

• Tighten the Allen Screws (DHX).

• Apriete los Tornillos allen (DHX).

• Serrez les Vis écrous à six pans (DHX).

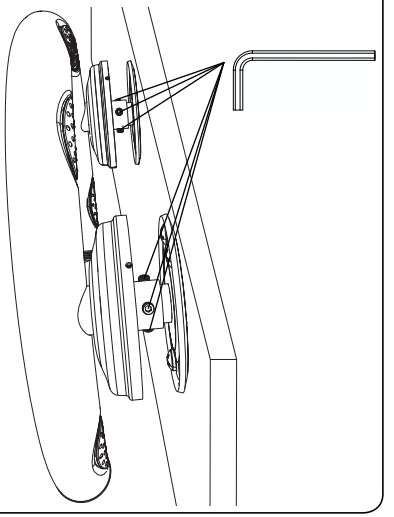

1.9

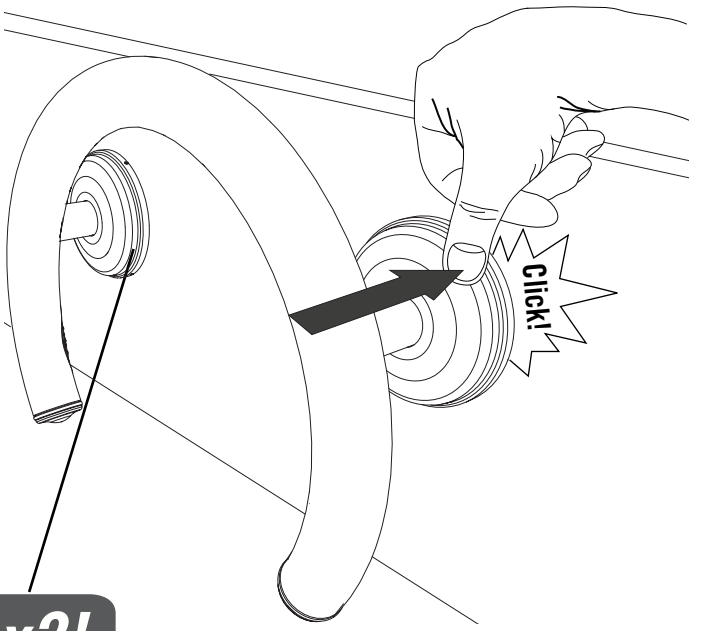

1.9 x2!

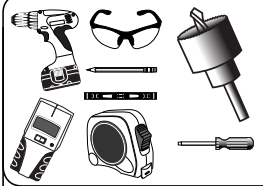

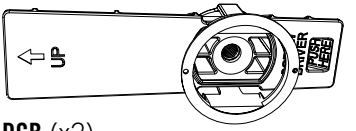

DCB (x2)

2.1

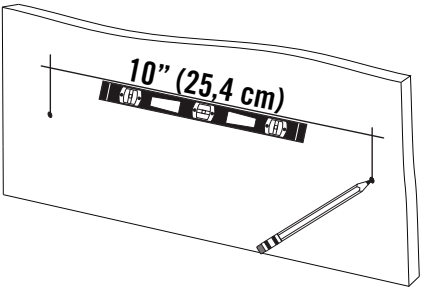

2.2

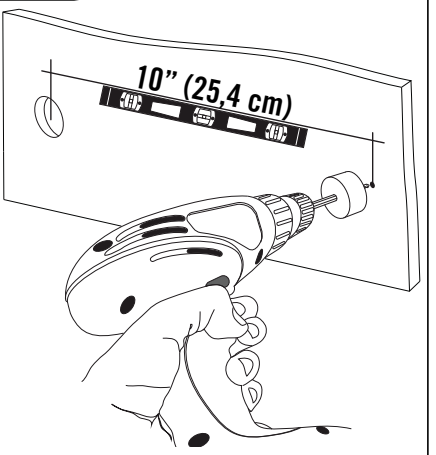

2.3

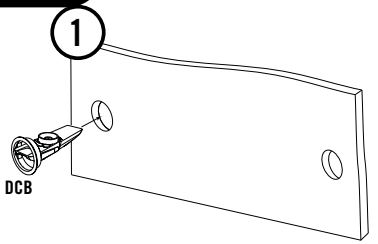

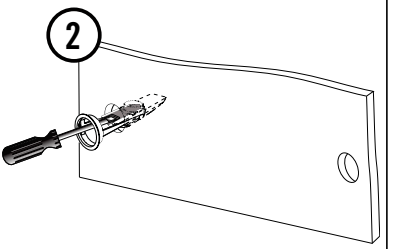

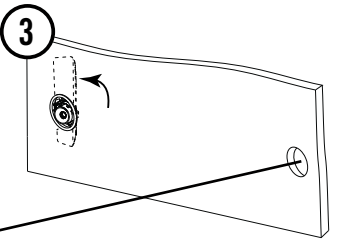

2.3 x2!

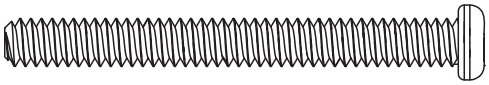

DCA (x2)

DHX (x6)

2.4

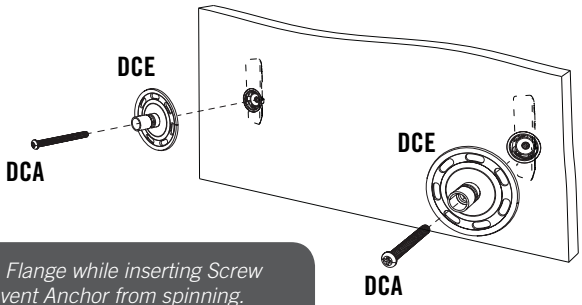

!

Note: *Pull back on Flange while inserting Screw (DCA) to help prevent Anchor from spinning.*
Nota: *Tire del Soporte acampanado (DCE) mientras que apriete el Tornillo (DCA) para prevenir la torsión del Ancla.*
Note : *Tirez-vous du Support (DCE) quand vous serrez la Vis (DCA) pour aider à prévenir la rotation de l'Ancre.*

2.5

• Insert the Allen Screws (DHX) a little before attaching the Assembly.

• Introduzca los Tornillos allen (DHX) un poco antes de sujetar el Conjunto.

• Insérez les Vis écrous à six pans (DHX) un peu avant de fixer l'Ensemble.

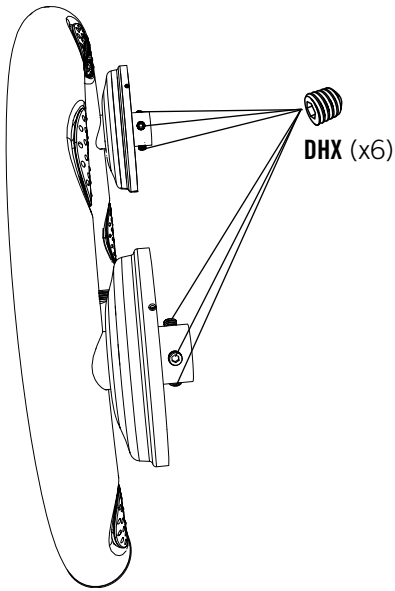

CTP

2.6

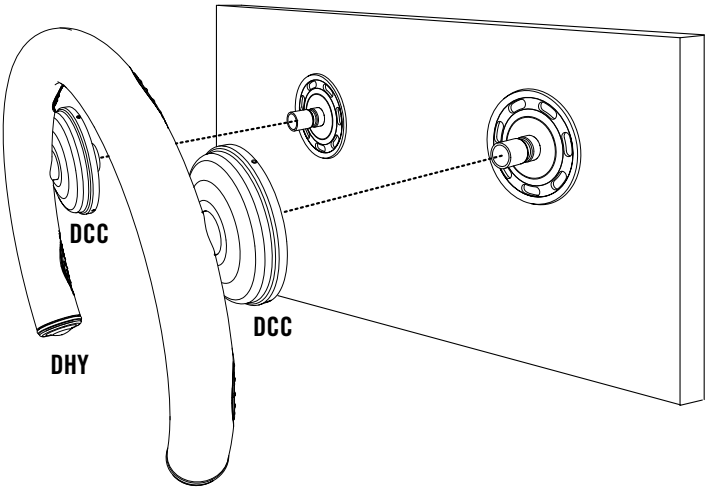

2.7

- Tighten the Allen Screws (DHX).
- Apriete los Tornillos allen (DHX).
- Serrez les Vis écrous à six pans (DHX).

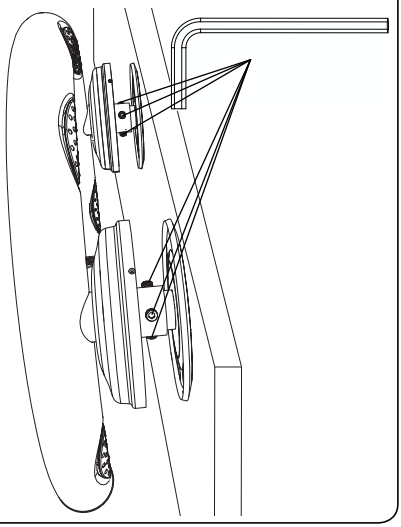

2.8

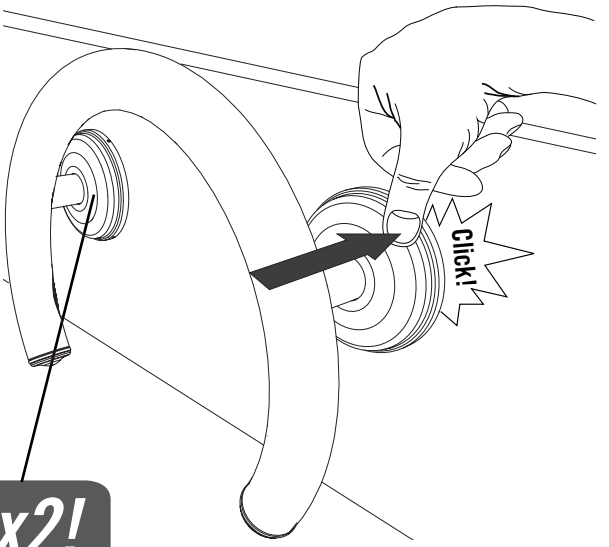

2.8 x2!

CLEANING & CARE

Congratulations on your Grabcessories® product purchase. By following the instructions below, your new Grabcessories product should provide you with years of service and enjoyment.
Remove any debris using a mild soap and a soft-bristled brush. Abrasive cleaning materials may scratch the metal surface and are not recommended.

LIMPIEZA Y CUIDADO

Felicidades por la compra de su producto Grabcessories®. Si cumple todas las instrucciones siguientes, podrá disfrutar satisfactoriamente del servicio de su nuevo producto Grabcessories.
Use para su limpieza un jabón suave y un cepillo de cerdas blandas. Los materiales limpiadores abrasivos podrían raspar la superficie del metal y no son recomendables.

NETTOYAGE ET ENTRETIEN

Nous vous félicitons d'avoir acheté ce produit Grabcessories®. En suivant les instructions ci-dessous, votre nouvel produit Grabcessories devrait vous fournir des années de service et de plaisir.
Pour le nettoyer, servez-vous d'un savon doux et d'une brosse douce. Les produits abrasifs de nettoyage risquent d'égratigner la surface du métal et ne sont pas recommandés.

LIMITED LIFETIME WARRANTY

THE MANUFACTURER RESERVES THE RIGHT TO MAKE SUBSTITUTIONS TO WARRANTY CLAIMS IF PARTS ARE UNAVAILABLE OR OBSOLETE.

Grabcessories by LiveWell Home Safety Solutions, LLC are warranted to the original purchaser to be free from defects in material or workmanship for the duration of ownership by the original retail purchaser. The word "defects" is defined as imperfections that impair the use of the product. Defects resulting from misuse, abuse or negligence will void this warranty. This warranty does not cover defects due to alteration or accident. This warranty does not cover damage caused by vandalism, rusting, acts of nature, natural disasters, normal wear and tear, or any other event beyond the control of the manufacturer.

This warranty is nontransferable, and is expressly limited to the repair or replacement of defective product. If the product is defective within the terms of this warranty, LiveWell Home Safety Solutions, LLC will repair or replace defective parts at no cost to the purchaser. Shipping charges to and from the factory are not covered and are the responsibility of the purchaser. Labor charges and related expenses for removal, installation or replacement of the Grabcessories or its components are not covered under this warranty.

This warranty does not cover scratching or scuffing of the product that may result from normal usage. In addition, defects resulting from intentional damage, negligence, and unreasonable use are not covered by this warranty. Liability for incidental or consequential damages is excluded to the extent permitted by law. Some states do not allow the exclusion or limitation of incidental or consequential damages, so the above limitation or exclusion may not apply to you. While every attempt is made to embody the highest degree of safety in all equipment, freedom from injury cannot be guaranteed. The user assumes all risk of injury resulting from the use of this product. All merchandise is sold on this condition, and no representative of the company may waive or change this policy.

This warranty gives you specific legal rights, and you may also have other rights which vary from state to state.

Neither LiveWell Home Safety Solutions, LLC, nor any representative assumes any other liability in connection with this product.

ALL WARRANTY CLAIMS MUST BE ACCOMPANIED BY A PROOF OF PURCHASE.
REPORT PRODUCT DEFECTS IN WRITING TO:
LiveWell Home Safety Solutions, LLC, PO Box 361245, Strongsville, Ohio 44149
or info@grabcessories.com

Please include proof of purchase and photographs of damaged parts.
Mailing Address:
LiveWell Home Safety Solutions, LLC
PO Box 361245,
Strongsville, Ohio 44149

LiveWell
Safely, Beautifully & Independently

www.grabcessories.com

GARANTÍA DE FÁBRICA PERPETUA LIMITADA

EL FABRICANTE SE RESERVA EL DERECHO DE HACER SUSTITUCIONES EN LOS ELEMENTOS REEMPLAZADOS BAJO GARANTÍA SI LAS PIEZAS NO ESTÁN DISPONIBLES O SON OBSOLETAS.

El comprador original recibe la garantía de que los Grabcessories LiveWell estarán libres de defectos de material o de mano de obra por la duración de propiedad por el comprador original. La palabra "defectos" se define como imperfecciones que perjudican el uso del producto. Los defectos emergentes de un mal uso, abuso o negligencia invalidarán esta garantía. Esta garantía no cubre defectos debidos a una instalación o alteración incorrecta o a un accidente. Esta garantía no cubre daños causados por vandalismo, oxidación, "actos de la naturaleza" u otros eventos que estén más allá del control del fabricante.

Esta garantía es intransferible, y queda expresamente limitada a la reparación o reemplazo de los productos defectuosos. Si el producto se encuentra defectuoso dentro de los términos de esta garantía, LiveWell reparará o reemplazará las piezas defectuosas sin costo alguno para el comprador. Los gastos de envío hacia y desde la fábrica no están cubiertos, y quedan bajo la responsabilidad del comprador. El monto por mano de obra y los gastos relacionados por el retiro, instalación o reemplazo de los Grabcessories o sus componentes no están cubiertos por esta garantía.

Esta garantía no cubre raspaduras ni marcas en el producto que pueden resultar de su uso normal. Además, los defectos causados por daños intencionales, negligencia, o uso irrazonable invalidarán esta garantía. La responsabilidad por daños incidentales o consecuentes queda excluida hasta el punto en que lo permita la ley. Algunos estados no permiten la exclusión o la limitación de daños incidentales o consecuentes, entonces dicha limitación puede que no se aplique a usted. Si bien se hace el mayor esfuerzo posible para lograr el más alto grado de seguridad en todos nuestros equipos, no puede garantizarse la libertad de cualquier tipo de lesión. El usuario asume todos los riesgos de lesiones emergentes del uso de este producto. Toda nuestra mercadería se vende bajo esta condición, y ningún representante de la compañía puede anular ni cambiar esta política.

Esta garantía le da derechos legales específicos, y puede que tenga otros derechos los cuales varían de estado a estado.

Ni LiveWell Home Safety Solutions, LLC., ni ninguno de sus representantes asume ninguna otra responsabilidad en conexión con este producto.

TODOS LOS RECLAMOS DE GARANTÍA DEBEN ESTAR ACOMPAÑADOS POR LA PRUEBA DE COMPRA
INFORME POR ESCRITO LOS DEFECTOS EN EL PRODUCTO A:
LiveWell Home Safety Solutions, LLC, PO Box 361245, Strongsville, Ohio 44149. o llame al 1.800.225.3865 de lunes a viernes de 0700 hasta 1700 (Hora de las Montañas)

Por favor, incluya la prueba de compra y fotografías de las piezas dañadas.
Dirección de correo:
LiveWell Home Safety Solutions, LLC
PO Box 361245
Strongsville, Ohio
44149

LiveWell
Safely, Beautifully & Independently

www.grabcessories.com

GARANTIE À VIE LIMITÉE

LiveWell Home Safety Solutions, LLC, RÉSERVE LE DROIT DE FAIRE DES SUBSTITUTIONS EN CAS DE RECOURS EN GARANTIE SI LES PIÈCES NE SONT PAS DISPONIBLES OU SONT OBSOLÈTES.

Les Grabcessories LiveWell sont garanties à l'acheteur d'origine contre tous défauts de matériau ou de fabrication pendant la durée de possession par l'acheteur original. Le mot "défauts" signifie des imperfections qui empêchent l'utilisation du produit. Les défauts résultant d'emploi incorrect, abusif ou négligent annulent cette garantie. Cette garantie ne couvre pas les défauts résultant de modifications ou d'accident. Cette garantie ne couvre pas les dommages causés par vandalisme, rouille, "actes de la nature" ou tout autre événement hors du contrôle du fabricant.

Cette garantie n'est pas transférable et est expressément limitée à la réparation ou au remplacement du produit défectueux. Si le produit est défectueux selon les termes de cette garantie, LiveWell Home Safety Solutions, LLC réparera ou remplacera les pièces défectueuses gratuitement. Les frais de transport à l'usine, dans les deux sens, ne sont pas couverts et sont à la charge de l'acheteur. Les frais de main-d'œuvre et dépenses liées pour la répose, installation ou remplacement des Grabcessories ou leur composents ne sont pas couverts par cette garantie.

Cette garantie ne couvre pas les égratignures, éraflures ou autres dommages cosmétiques qui peuvent résulter de l'emploi normal du produit. D'autre part, les défectuosités résultant de dommages intentionnels, de négligence ou d'usage déraisonnable annulent cette garantie. La responsabilité pour dommages incidents ou conséquents est exclue dans les limites permises par la loi. Certains états ne permettent pas l'exclusion ou la limitation des dommages indirects ou consécutifs, ensuite cette limitation ou exclusion ne s'applique pas. Bien que tous les efforts soient déployés pour assurer le plus haut degré de sécurité à tous les produits, l'absence d'accidents ne peut pas être garantie. L'utilisateur assume tous les risques d'accident résultant de l'usage de ce produit. Toute la marchandise est vendue sous cette condition et aucun agent de la société n'est autorisé à annuler ou modifier cette politique.

Cette garantie vous accorde des droits particuliers, et vous aurai peut-être des autres droites qui varient d'un état à l'autre.

Ni LiveWell Home Safety Solutions, LLC, ni aucun de ses représentants n'assure aucune autre responsabilité concernant ce produit.

TOUS LES RECOURS EN GARANTIE DOIVENT ÊTRE ACCOMPAGNÉS DE LA PREUVE D'ACHAT.
FAIRE PARVENIR UN RAPPORT PAR ÉCRIT DE DÉFECTUOSITÉ DU PRODUIT A :
LiveWell Home Safety Solutions, LLC, PO Box 361245, Strongsville, Ohio 44149. ou appelez-nous au info@grabcessories.com lundi à vendredi 0700 - 1700 (HNR)

Veuillez inclure votre preuve d'achat et des photos des pièces endommagées.
Adresse postale :
LiveWell Home Safety Solutions, LLC
PO Box 361245
Strongsville, Ohio
44149

LiveWell
Safely, Beautifully & Independently

www.grabcessories.com

ENHANCE YOUR PURCHASE BY ADDING ACCESSORIES OR OTHER GREAT PRODUCTS

To purchase accessories or other products, visit us at:

www.grabcessories.com

Or email info@grabcessories.com

ENHANCE YOUR PURCHASE BY ADDING ACCESSORIES OR OTHER GREAT PRODUCTS

Para comprar accesorios u otros productos EUA, visítenos en:

www.grabcessories.com

O email info@grabcessories.com

ENHANCE YOUR PURCHASE BY ADDING ACCESSORIES OR OTHER GREAT PRODUCTS

Pour acheter des accessoires ou autres produits, rendez-vous une visite à :

www.grabcessories.com

Ou appelez-nous au info@grabcessories.com